TIEMME

MISCELATORE MIXER G01- G01SS

Serie **Gamma**

cod. 411510501
Miscelatore monocomando per lavabo con scarico (G01)
Wash basin mixer with pop-up (G01)

cod. 411510502
Miscelatore monocomando per lavabo (G01SS)
Wash basin mixer (G01SS)

Per la gamma completa vedere il catalogo / *For complete range see catalogue*

Caratteristiche Tecniche

Cartuccia a dischi ceramici:	Ø40
Aeratore:	M24x1
Attacchi flessibili:	3/8"
Trattamento superficiale:	cromato

Technical Features

Cartridge ceramic discs:	*Ø40*
Aerator:	*M24x1*
Flexible connections:	*3/8"*
Surface treatment:	*chrome-plated*

G01SS
cod. 411510502

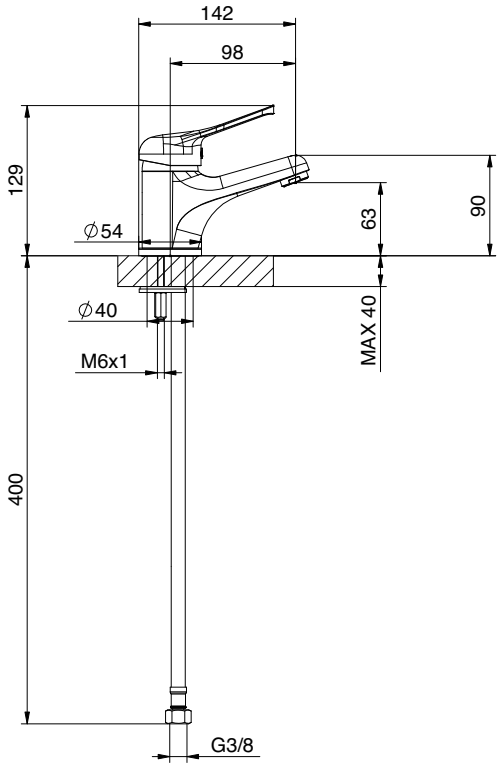

G01
cod. 411510501

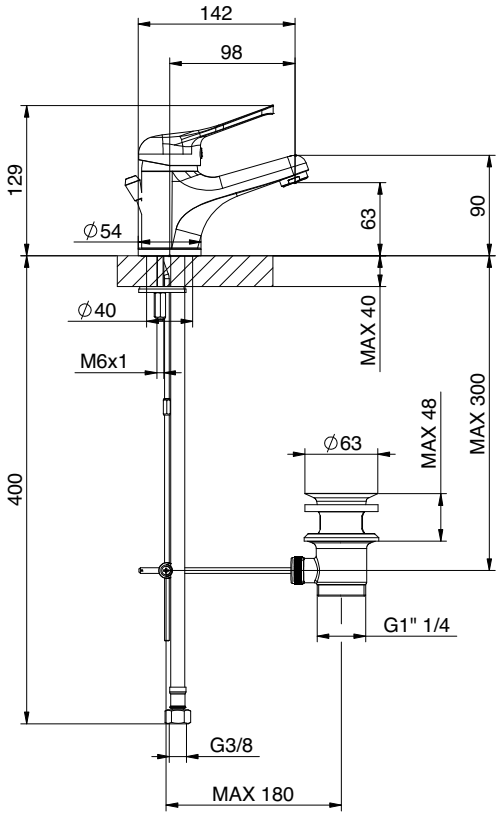

TIEMME Raccorderie S.p.A. si riserva di apportare modifiche in qualsiasi momento senza preavviso.
TIEMME Raccorderie S.p.A. reserves the right to modify contents inany time without prior advise.
È vietata qualsiasi forma di riproduzione, se non autorizzata.
Is forbidden any reproduction unless under TIEMME autorization

TIEMME
ORIGINAL ITALIAN TRADEMARK

TIEMME Raccorderie S.p.A.
Via Cavallera 6/A (Loc. Barco) - 25045 Castegnato (Bs) - Italy
Tel +39 030 2142211 R.A. - Fax +39 030 2142206
info@tiemme.com - www.tiemme.com

©TIEMME Raccorderie S.p.A. G01_IT-ENU Rev. B 06-18

kiwa
Partner for progress

Gnutti Group