# MISCELATORE
# MIXER

## Art.TN01/TN01SS

**Descrizione / Description**

**411800501 (TN01)**

Miscelatore monocomando per lavabo con scarico (TN01)
Wash basin mixer with pop-up TN01)

**411800503 (TN01SS)**

Miscelatore monocomando per lavabo (TN01SS)
Wash basin mixer (TN01SS)

**Caratteristiche Tecniche**

| | |
|---|---|
| Cartuccia a dischi ceramici: | Ø35 |
| Aeratore: | M24x1 |
| Attacchi flessibili: | 3/8" |
| Trattamento superficiale: | cromato |

**Technical Features**

| | |
|---|---|
| Cartridge ceramic discs: | Ø35 |
| Aerator: | M24x1 |
| Flexible connections: | 3/8" |
| Surface treatment: | chrome-plated |

**Dimensioni**
**Dimensions**

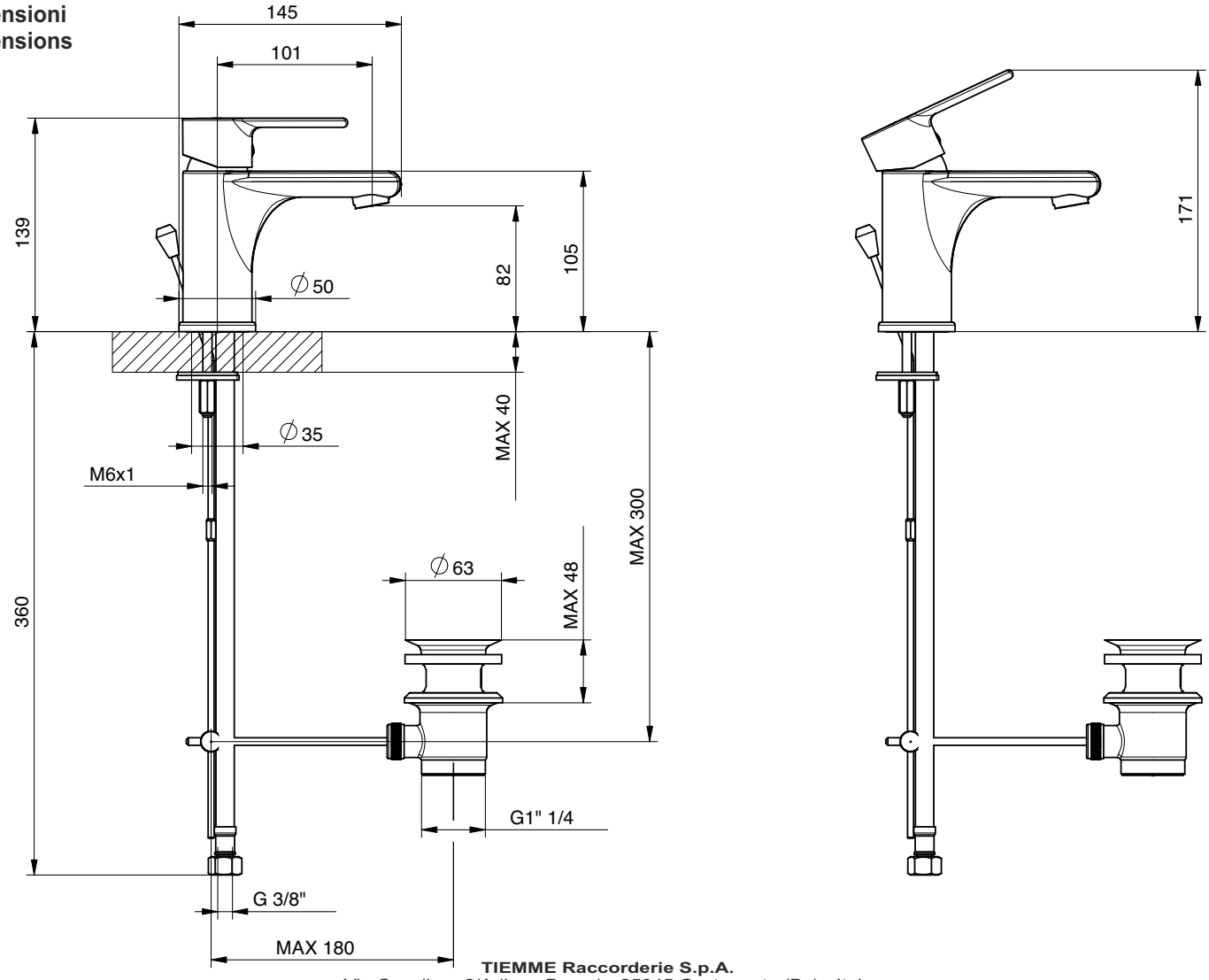


**TIEMME Raccorderie S.p.A.**
Via Cavallera 6/A (Loc. Barco) - 25045 Castegnato (Bs) - Italy
Tel +39 030 2142211 R.A. - Fax +39 030 2142206
info@tiemme.com - www.tiemme.com

TIEMME Raccorderie S.p.A. si riserva di apportare modifiche in qualsiasi momento senza preavviso. È vietata qualsiasi forma di riproduzione, se non autorizzata.
TIEMME Raccorderie S.p.A.reserves the right to modify contents inany time without prior advise. Is forbidden any reproduction unless under TIEMME autorization

©TIEMME Raccorderie S.p.A. TN01 Rev. A 12-18